DALGAKIRAN

TIDY 10

YEDEK PARÇA LİSTESİ
SPARE PART LIST

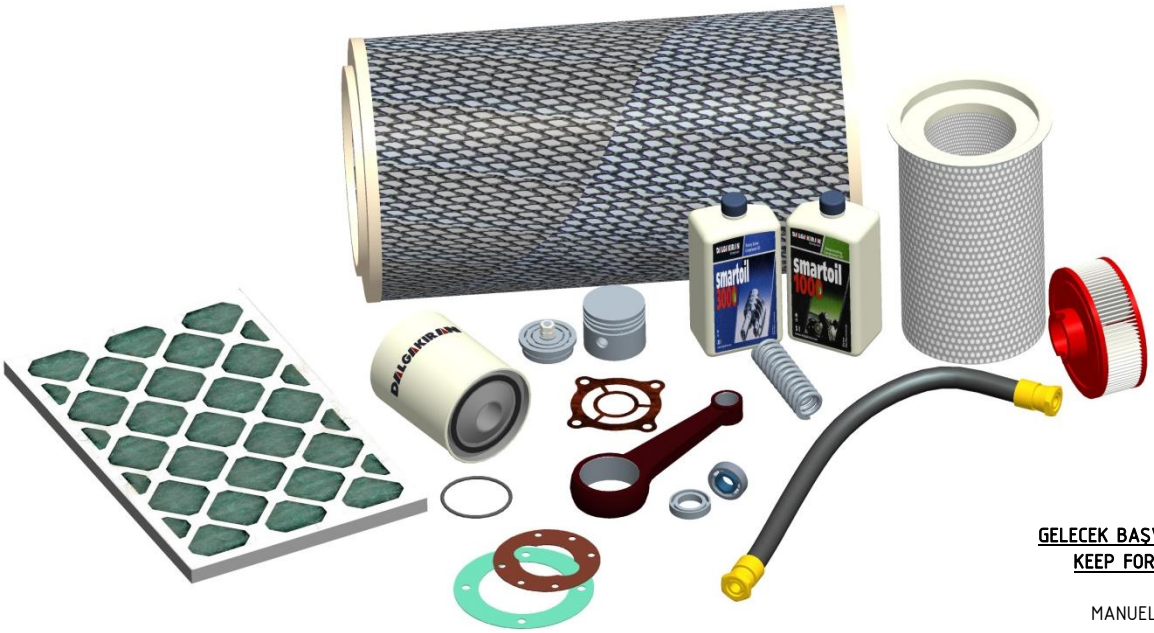

GELECEK BAŞVURULAR İÇİN SAKLAYINIZ
KEEP FOR FUTURE REFERENCE

MANUEL NO: PL-T10-D-E
REV: 05
07.2012

DALGAKIRAN

dalgakiran.com

➢ PARÇA SİPARİŞ ETME PROSEDÜRÜ

Kompresörde değişmesi gereken parçaların ya firmamızdan yada bizim yetkili kıldığımız yerlerden alınması gereklidir.
Bir parça sipariş ederken ;
- kompresörün tip ve seri numarasını
- ihtiyaç duyduğunuz yedek parçanın numarasını ve adedini belirtin.
Kompresörün tip ve seri numarası, kompresörün plaketinde yazılıdır.

Dalgakıran Kompresör, ürünlerinde önceden herhangi bir uyarıda bulunmaksızın değişiklik yapma hakkına sahiptir.

Bu yedek parça listesinin tüm yayın hakları DALGAKIRAN MAKİNA SAN. VE TİC. A.Ş.'ye aittir. Kitabın tamamı veya bir bölümü hiçbir biçimde çoğaltılamaz, değiştirilemez ve dağıtılamaz

➢ PART ORDER PROCEDURE

Any part that needs to be changed must be provided from us or our authorized supplier.
Part orders have to include ;
-compressor type and serial number (you can find this information on the name plate of compressor)
-part number and quantity of ordered spare part.

At own unquestionable judgment, DALGAKIRAN reserves the authority to make any modification at any time and without notice.

DALGAKIRAN KOMPRESOR has the legal rights of this part list and all instructions or parts. Any sampling, sharing or copying are prohibited

İÇİNDEKİLER
INDEX

1. TAHRİK SİSTEMİ / DRIVING SYSTEM TIDY 10 4

1.1 PARÇA LİSTESİ / PART LIST TIDY 10 5

2. EMİŞ SİSTEMİ / INTAKE SYSTEM TIDY 10 6

2.1 PARÇA LİSTESİ / PART LIST TIDY 10 7

3. BASINÇ SİSTEMİ / PRESSURE SYSTEM TIDY 10 8

3.1 PARÇA LİSTESİ / PART LIST TIDY 10 9

4. SOĞUTMA SİSTEMİ / COOLING SYSTEM TIDY 10 10

4.1 PARÇA LİSTESİ / PART LIST TIDY 10 11

4.2 SOĞUTMA SİSTEMİ / COOLING SYSTEM TIDY 10 DEPOSUZ / WITHOUT RECEIVER 12

4.2.1 PARÇA LİSTESİ / PART LIST TIDY 10 13

4.3 SOĞUTMA SİSTEMİ / COOLING SYSTEM TIDY 10 KURUTUCULU / COMPACT 14

4.3.1 PARÇA LİSTESİ / PART LIST TIDY 10 15

5. KABİN&DEPO SİSTEMİ / AIR RECEIVER & CANOPY SYSTEM TIDY 10 16

5.1 PARÇA LİSTESİ / PART LIST TIDY 10 17

5.2 KABİN&DEPO SİSTEMİ/AIR RECEIVER & CANOPY SYSTEM TIDY 10 KURUTCULU / COMPACT 18

5.2.1 PARÇA LİSTESİ / PART LIST TIDY 10 19

Bu yedek parça listesinin tüm yayın hakları DALGAKIRAN MAKİNA SAN. VE TİC. A.Ş.'ye aittir. Kitabın tamamı veya bir bölümü hiçbir biçimde çoğaltılamaz, değiştirilemez ve dağıtılamaz.

DALGAKIRAN KOMPRESOR has the legal rights of this part list and all instructions or parts. Any sampling, sharing or copying are prohibited

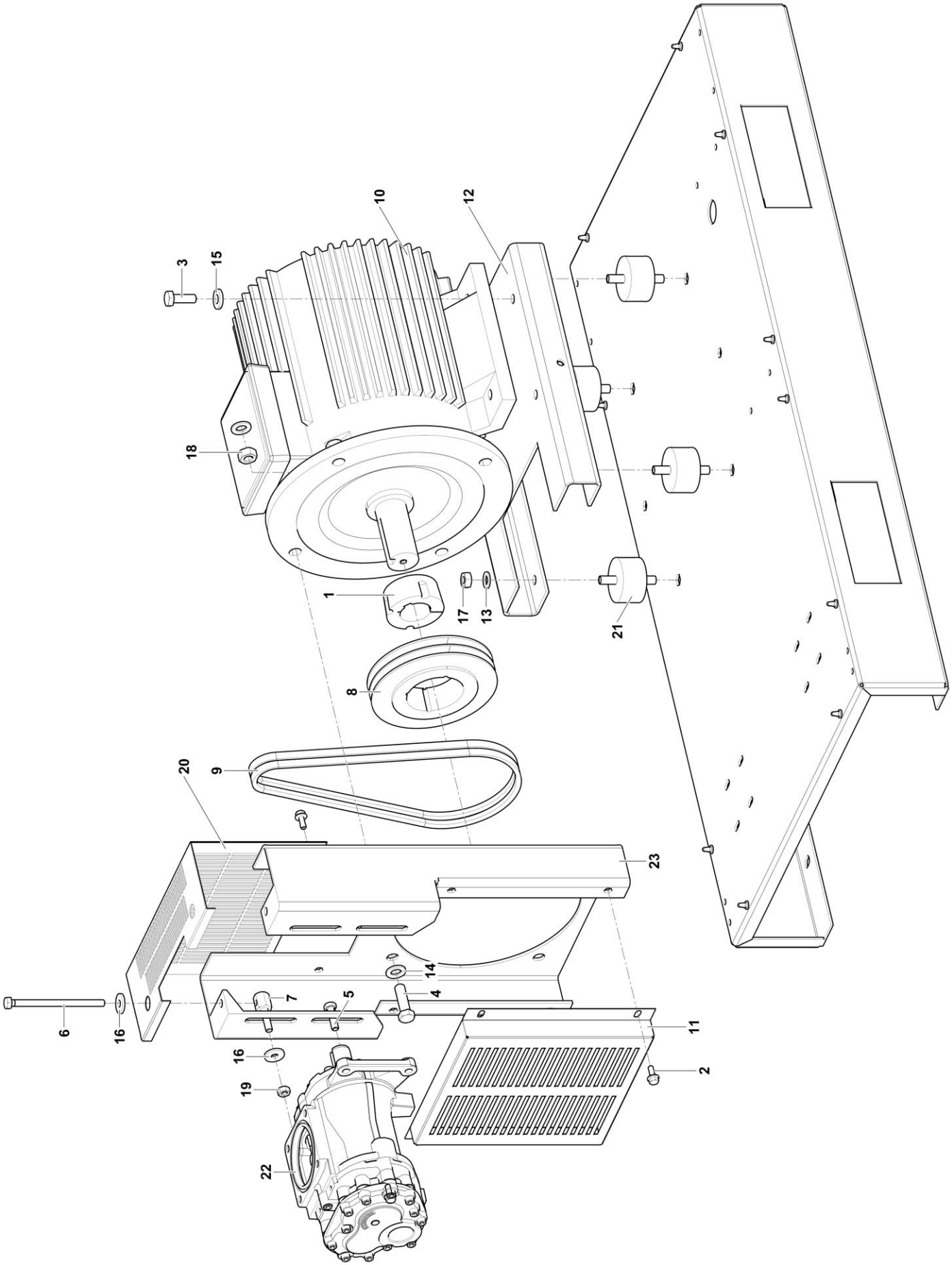

Bu yedek parça listesinin tüm yayın hakları DALGAKIRAN MAKİNA SAN. VE TİC. A.Ş.'ye aittir. Kitabın tamamı veya bir bölümü hiçbir biçimde çoğaltılamaz, değiştirilemez ve dağıtılamaz.
DALGAKIRAN KOMPRESOR has the legal rights of this part list and all instructions or parts. Any sampling, sharing or copying are prohibited

REF	KOD CODE	ADET QTY	PARÇA ADI	PART NAME
1			BURÇ	BUSH
	1312407700	1	7 BAR	7 BAR
	1312407400	1	10-13 BAR	10-13 BAR
2	0313120401	6	CİVATA	BOLT
3	0313121700	4	CİVATA	BOLT
4	0313122400	4	CİVATA	BOLT
5	2313121100	2	CİVATA	BOLT
6	2313125900	2	GERDİRME CİVATASI	BOLT
7	1313121500	2	GERDİRME CİVATASI	BOLT
8			KASNAK (MOTOR)	PULLEY (MOTOR)
	1312399800	1	7 BAR	7 BAR
	1312400200	1	10 BAR	10 BAR
	1312406900	1	13 BAR	13 BAR
9			KAYIŞ	BELT
	1312420001	2	7 BAR	7 BAR
	1312420000	2	10 BAR	10 BAR
	1312421600	2	13 BAR	13 BAR
10	0312100804	1	MOTOR	MOTOR
11	1311200500	1	MOTOR SİPERİ	GUARD COVER (MOTOR)
12	1214234300	1	MOTOR ŞASESİ	MOTOR FRAME
13	2313138100	4	PUL	WASHER
14	0313135700	8	PUL	WASHER
15	2313139000	4	PUL	WASHER
16	0313135500	6	PUL	WASHER
17	0313130500	4	SOMUN	NUT
18	0313130600	4	SOMUN	NUT
19	0313130400	4	SOMUN	NUT
20	1311200502	1	SİPER	GUARD COVER (AIREND)
21	1213179000	4	TİTREŞİM TAKOZU	VIBRATION PAD
22	1321100100	1	VİDA	AIREND
23	1214221200	1	VİDA ŞASESİ	AIREND FRAME

Bu yedek parça listesinin tüm yayın hakları DALGAKIRAN MAKİNA SAN. VE TİC. A.Ş.'ye aittir. Kitabın tamamı veya bir bölümü hiçbir biçimde çoğaltılamaz, değiştirilemez ve dağıtılamaz.
DALGAKIRAN KOMPRESOR has the legal rights of this part list and all instructions or parts. Any sampling, sharing or copying are prohibited

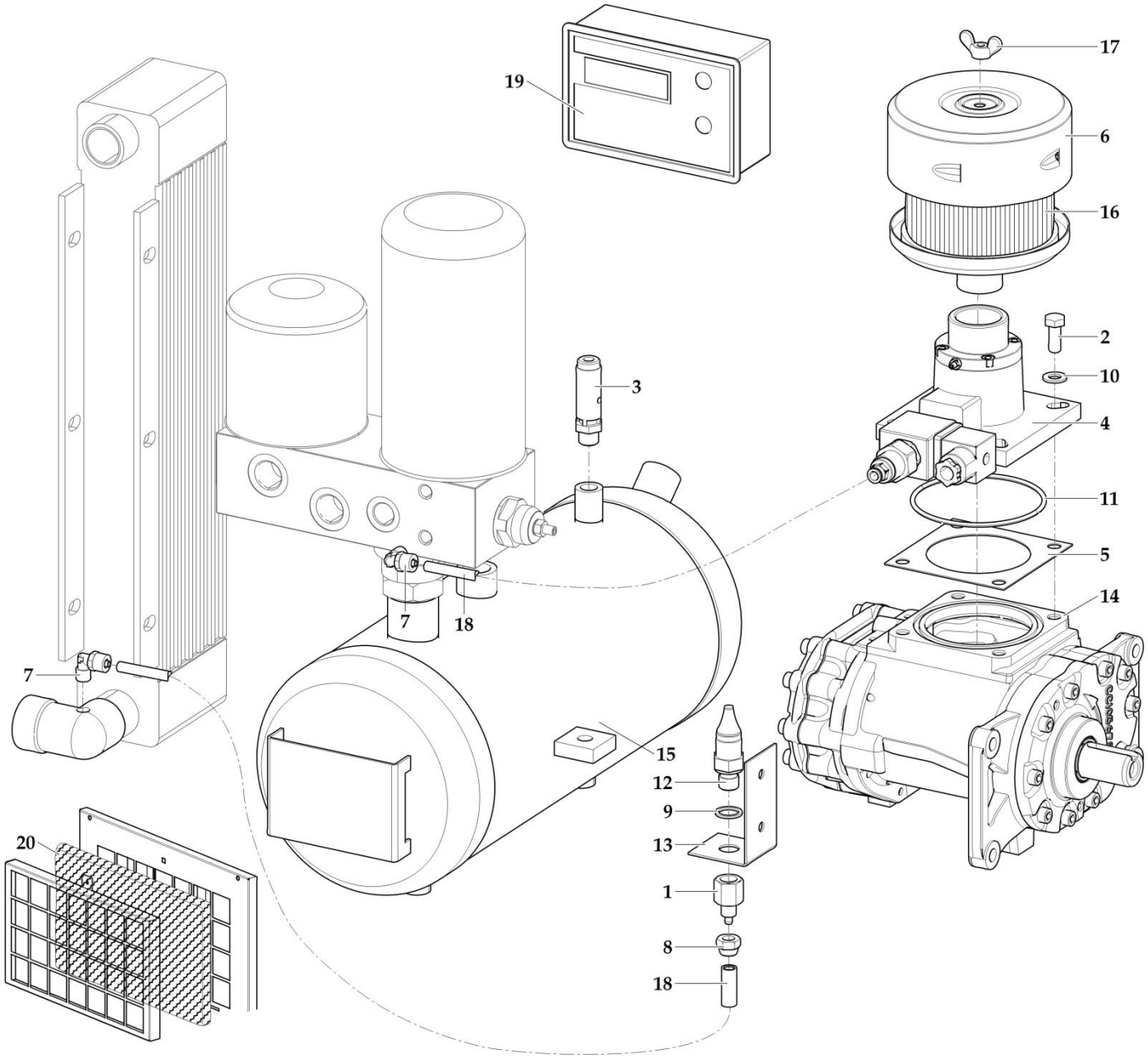

Bu yedek parça listesinin tüm yayın hakları DALGAKIRAN MAKİNA SAN. VE TİC. A.Ş.'ye aittir. Kitabın tamamı veya bir bölümü hiçbir biçimde çoğaltılamaz, değiştirilemez ve dağıtılamaz.
DALGAKIRAN KOMPRESOR has the legal rights of this part list and all instructions or parts. Any sampling, sharing or copying are prohibited

REF.	KOD CODE	ADET QTY	PARÇA ADI	PART NAME
1	1313145200	1	ADAPTÖR	ADAPTOR
2	0313120800	4	CİVATA	BOLT
3			EMNIYET VALFİ	SAFETY VALVE
	0311130500	1	7 BAR	7 BAR
	0311130600	1	10 BAR	10 BAR
	0311130700	1	13 BAR	13 BAR
4	1321101000	1	EMİŞ REGÜLATÖRÜ	INTAKE VALVE
5	1313161900	1	CONTA	GASKET
6	2311122200	1	FİLTRE	FILTER
7	1313112100	2	PNÖ. RAKOR DİRSEK	ELBOW PNEU.
8	2313131700	1	PNÖ. RAKOR SOMUNU	NUT
9	1313137300	1	PUL	WASHER
10	0313135300	4	PUL	WASHER
11	1313169509	1	O-RING	O-RING
12	1312305000	1	TRANSMITTER	TRANSMITTER
13	1314224101	1	TRANSMITTER BAĞ.LAMASI	PLATE
14	1321100100	1	VİDA	AIREND
15	1314219401	1	YAĞ DEPOSU	OIL TANK
16	2311122100	1	FİLTRE İÇ ELEMANI	AIR FILTER ELEMENT
17	1313132500	1	KELEBEK SOMUN	NUT
18	1313104400	2	PNÖMATİK HORTUM	TUBE (PA)
19	1314217117	1	KONTROL ÜNİTESİ	ELECTRONIC CONTROLLER UNIT
20	0311122000	1	PANEL FİLTRE	PANEL FILTER

Bu yedek parça listesinin tüm yayın hakları DALGAKIRAN MAKİNA SAN. VE TİC. A.Ş.'ye aittir. Kitabın tamamı veya bir bölümü hiçbir biçimde çoğaltılamaz, değiştirilemez ve dağıtılamaz.
DALGAKIRAN KOMPRESOR has the legal rights of this part list and all instructions or parts. Any sampling, sharing or copying are prohibited

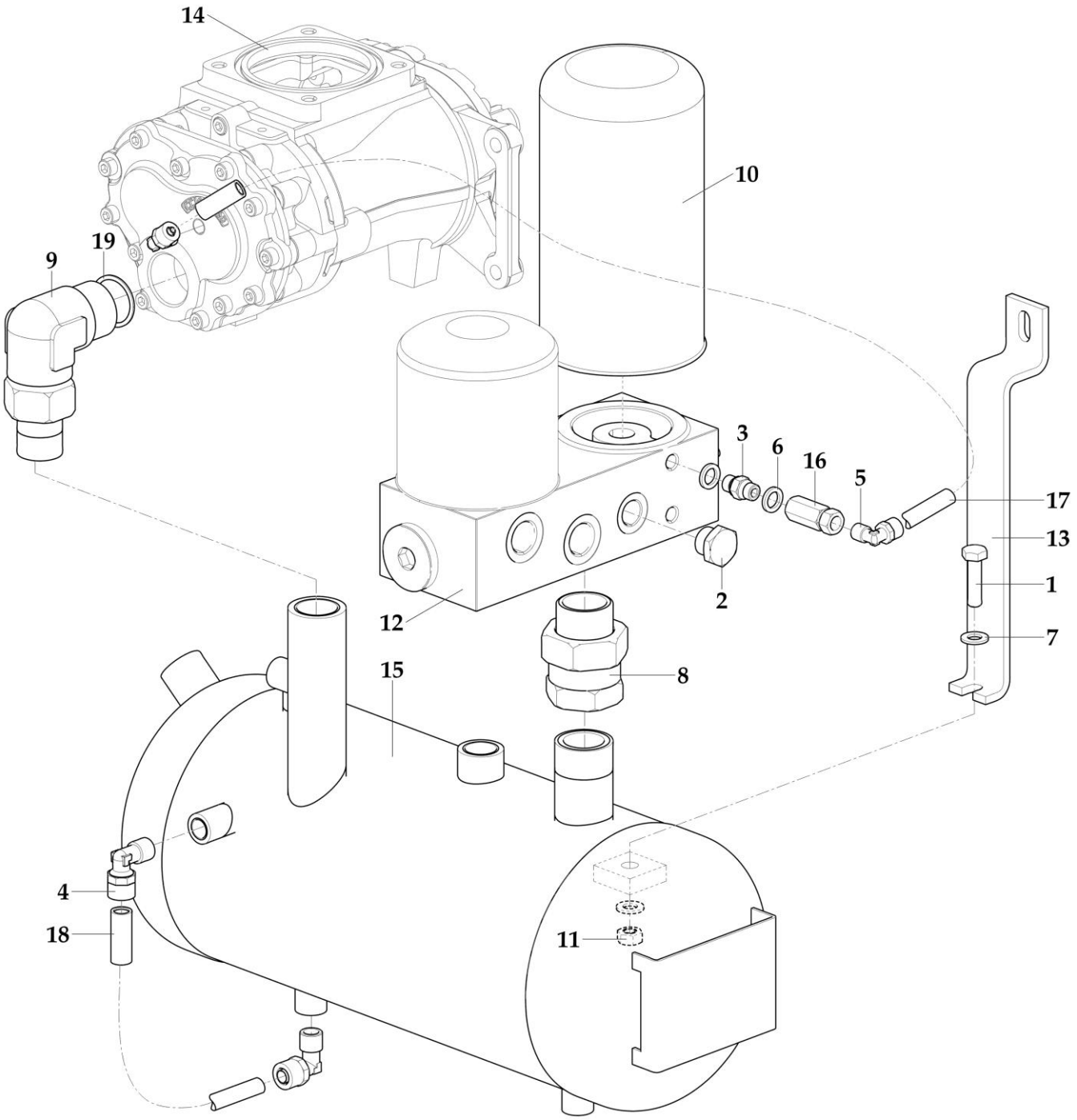

Bu yedek parça listesinin tüm yayın hakları DALGAKIRAN MAKİNA SAN. VE TİC. A.Ş.'ye aittir. Kitabın tamamı veya bir bölümü hiçbir biçimde çoğaltılamaz, değiştirilemez ve dağıtılamaz.
DALGAKIRAN KOMPRESOR has the legal rights of this part list and all instructions or parts. Any sampling, sharing or copying are prohibited

3.1 PARÇA LİSTESİ / PART LIST TIDY 10

REF.	KOD CODE	ADET QTY	PARÇA ADI	PART NAME
1	2313121100	1	CİVATA	BOLT
2	1214229702	1	KÖR TAPA	PLUG
3	2313110000	1	NİPEL	NIPPLE
4	1313111300	2	PNÖ. RAKOR DİRSEK	ELBOW PNEU.
5	1313112100	2	PNÖ. RAKOR DİRSEK	ELBOW PNEU.
6	1313137200	2	PUL	WASHER
7	0313135300	2	PUL	WASHER
8	2313112801	1	RAKOR	CONNECTOR
9	2313113200	1	KÖŞE RAD. RAKOR	ELBOW
10	1311126500	1	SEPARATOR	SEPARATOR
11	0313130400	1	SOMUN	NUT
12	1321112400	1	TERMOSTATİK VALF	THERMOSTATIC VALVE
13	1314121200	1	YAĞ DEPOSU TESPİT LAMASI	OIL TANK SUPPORT
14	1321100100	1	VİDA	AIREND
15	1314219401	1	YAĞ DEPOSU	OIL TANK
16	2311143700	1	ÇEKVALF	NON-RETURN VALVE
17	1313104400	1	PNÖ. HORTUM	TUBE (PA)
18	1313104600	1	PNÖ. HORTUM	TUBE (PA)
19	0313137600	1	PUL	WASHER

Bu yedek parça listesinin tüm yayın hakları DALGAKIRAN MAKİNA SAN. VE TİC. A.Ş.'ye aittir. Kitabın tamamı veya bir bölümü hiçbir biçimde çoğaltılamaz, değiştirilemez ve dağıtılamaz.
DALGAKIRAN KOMPRESOR has the legal rights of this part list and all instructions or parts. Any sampling, sharing or copying are prohibited

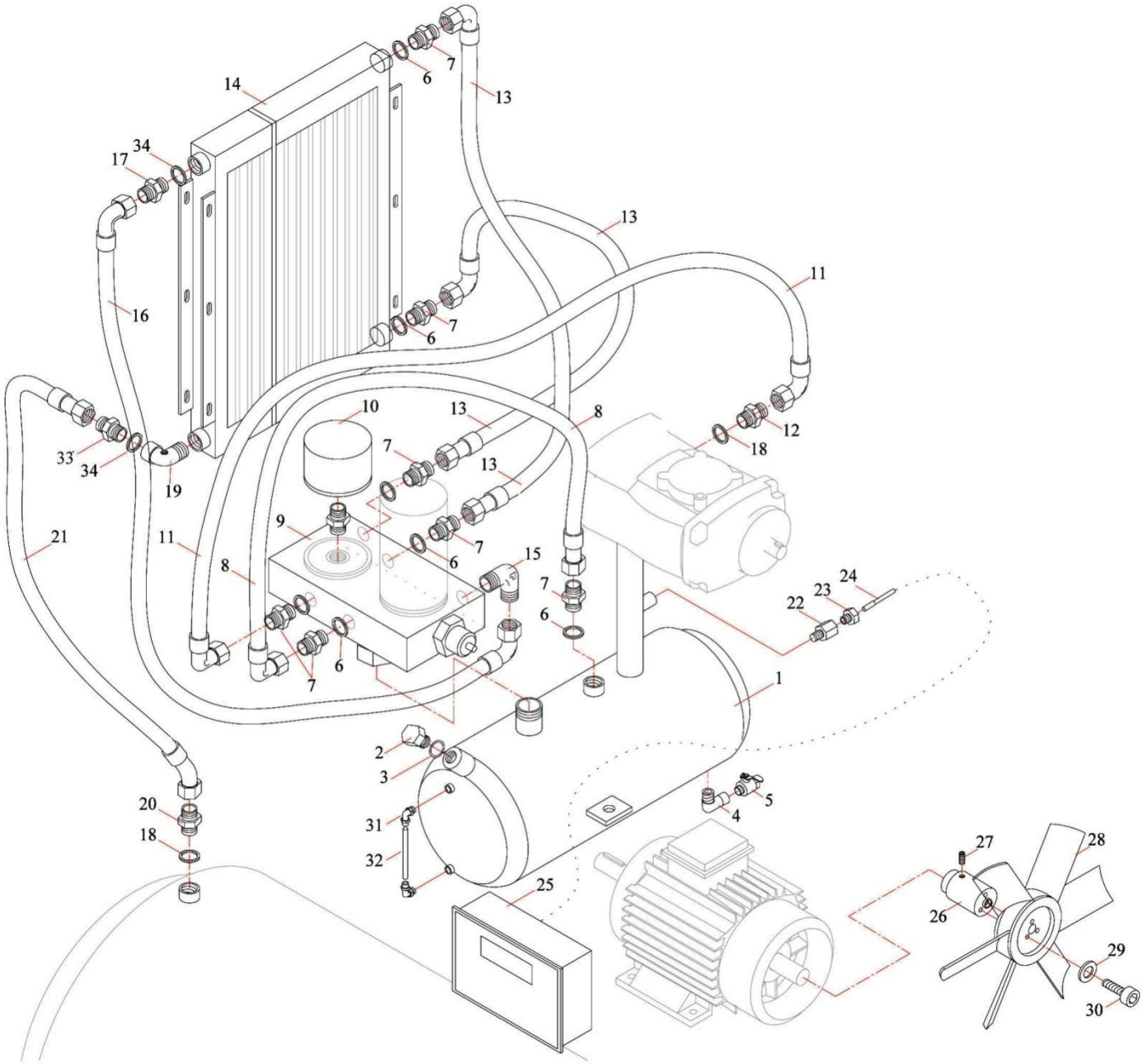

Bu yedek parça listesinin tüm yayın hakları DALGAKIRAN MAKİNA SAN. VE TİC. A.Ş.'ye aittir. Kitabın tamamı veya bir bölümü hiçbir biçimde çoğaltılamaz, değiştirilemez ve dağıtılamaz.
DALGAKIRAN KOMPRESOR has the legal rights of this part list and all instructions or parts. Any sampling, sharing or copying are prohibited

4.1 PARÇA LİSTESİ / PART LIST TIDY 10

REF.	KOD CODE	ADET QTY	PARÇA ADI	PART NAME
1	1314219401	1	YAĞ DEPOSU	OIL TANK
2	1214229701	1	YAĞ DOLDURMA TAPASI	PLUG
3	1313167700	1	ORİNG	O-RING
4	0313111300	1	KUYRUKLU DİRSEK	ELBOW
5	0313155200	1	MİNİ VANA	VALVE
6	1313137400	8	BAKIR PUL	WASHER
7	0313107703	7	NİPEL	NIPPLE
8	1313090000	1	HİDROLİK HORTUM	HOSE
9	1321112400	1	MULTIBLOK	MULTIBLOCK
10	1311123000	1	YAĞ FİLTRE ELEMANI	OIL FILTER
11	1313090002	1	HİDROLİK HORTUM	HOSE
12	1313109900	1	NİPEL	NIPPLE
13	1313090001	2	HİDROLİK HORTUM	HOSE
14	1321110010	1	RADYATÖR	RADIATOR
15	1313112300	1	DİRSEK	ELBOW
16	1313090011	1	HİDROLİK HORTUM	HOSE
17	1313107200	1	NİPEL	NIPPLE
18	1313137500	1	BAKIR PUL	WASHER
19	1313114001	1	KUYRUKLU DİRSEK	ELBOW
20	1313107300	1	NİPEL	NIPPLE
21	1313090004	1	HİDROLİK HORTUM	HOSE
22	1312301602	1	PROB YUVASI	PROBE COVER
23	1312301800	1	PROB SOMUNU	PROBE NUT
24	1312305200	1	ISI PROBU	TEMPERATURE PROBE
25	1314217117	1	KONTROL ÜNİTESİ	ELECTRONIC CONTROLLER UNIT
26	1313145300	1	FAN ADAPTÖRÜ	FAN ADAPTOR
27	2313126000	1	SETUSKUR	BOLT
28	1311113806	1	FAN	FAN
29	0313135200	3	PUL	WASHER
30	2313123600	3	CİVATA	BOLT
31	1313111300	2	PNÖMATİK RAKOR DİRSEK	ELBOW PNEU.
32	1313104600	1	PNÖMATİK HORTUM	TIBE (PA)
33	1313107300	1	NİPEL	NIPPLE
34	1313137500	2	BAKIR PUL	WASHER

Bu yedek parça listesinin tüm yayın hakları DALGAKIRAN MAKİNA SAN. VE TİC. A.Ş.'ye aittir. Kitabın tamamı veya bir bölümü hiçbir biçimde çoğaltılamaz, değiştirilemez ve dağıtılamaz.
DALGAKIRAN KOMPRESOR has the legal rights of this part list and all instructions or parts. Any sampling, sharing or copying are prohibited

4.2 SOĞUTMA SİSTEMİ / COOLING SYSTEM DEPOSUZ / WITHOUT RECEIVER

TIDY 10

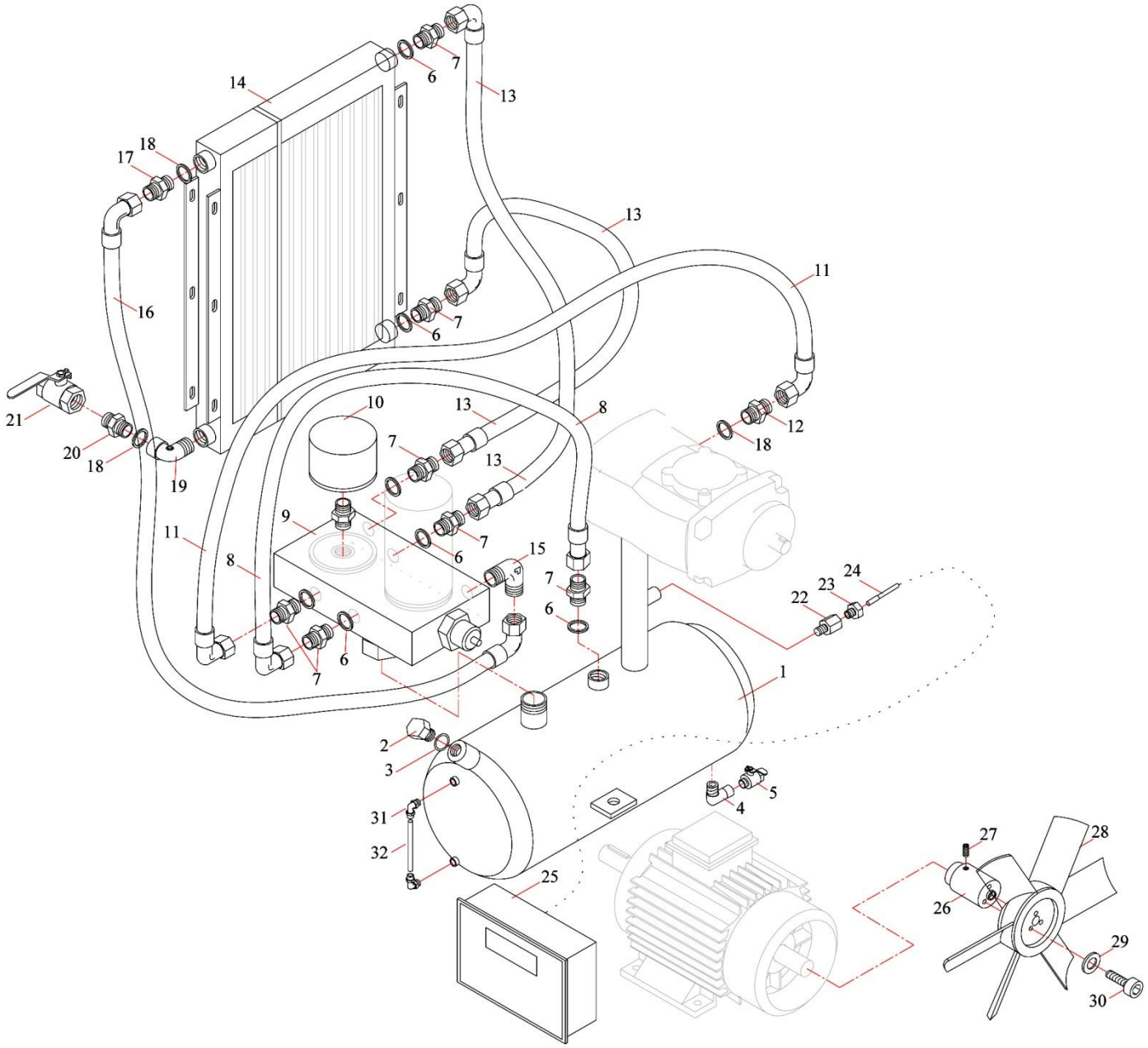

Bu yedek parça listesinin tüm yayın hakları DALGAKIRAN MAKİNA SAN. VE TİC. A.Ş.'ye aittir. Kitabın tamamı veya bir bölümü hiçbir biçimde çoğaltılamaz, değiştirilemez ve dağıtılamaz.
DALGAKIRAN KOMPRESOR has the legal rights of this part list and all instructions or parts. Any sampling, sharing or copying are prohibited

4.2.1 PARÇA LİSTESİ / PART LIST TIDY 10

REF.	KOD CODE	ADET QTY	PARÇA ADI	PART NAME
1	1314219401	1	YAĞ DEPOSU	OIL TANK
2	1214229701	1	YAĞ DOLDURMA TAPASI	PLUG
3	1313167700	1	ORİNG	O-RING
4	0313111300	1	KUYRUKLU DİRSEK	ELBOW
5	0313155200	1	MİNİ VANA	VALVE
6	1313137400	8	BAKIR PUL	WASHER
7	0313107703	7	NİPEL	NIPPLE
8	1313090000	1	HİDROLİK HORTUM	HOSE
9	1321112400	1	MULTIBLOK	MULTIBLOCK
10	1311123000	1	YAĞ FİLTRE ELEMANI	OIL FILTER
11	1313090002	1	HİDROLİK HORTUM	HOSE
12	1313109900	1	NİPEL	NIPPLE
13	1313090001	2	HİDROLİK HORTUM	HOSE
14	1321110010	1	RADYATÖR	RADIATOR
15	1313112300	1	DİRSEK	ELBOW
16	1313090011	1	HİDROLİK HORTUM	HOSE
17	1313107200	1	NİPEL	NIPPLE
18	1313137500	2	BAKIR PUL	WASHER
19	1313114001	1	KUYRUKLU DİRSEK	ELBOW
20	1313107800	1	NİPEL	NIPPLE
21	0313155100	1	KÜRESEL VANA	VALVE
22	1312301602	1	PROB YUVASI	PROBE COVER
23	1312301800	1	PROB SOMUNU	PROBE NUT
24	1312305200	1	ISI PROBU	TEMPERATURE PROBE
25	1314217117	1	KONTROL ÜNİTESİ	ELECTRONIC CONTROLLER UNIT
26	1313145300	1	FAN ADAPTÖRÜ	FAN ADAPTOR
27	2313126000	1	SETUSKUR	BOLT
28	1311113806	1	FAN	FAN
29	0313135200	3	PUL	WASHER
30	2313123600	3	CİVATA	BOLT
31	0313111500	2	PNÖMATİK RAKOR DİRSEK	ELBOW PNEU.
32	1313111300	1	PNÖMATİK HORTUM	TUBE (PA)

Bu yedek parça listesinin tüm yayın hakları DALGAKIRAN MAKİNA SAN. VE TİC. A.Ş.'ye aittir. Kitabın tamamı veya bir bölümü hiçbir biçimde çoğaltılamaz, değiştirilemez ve dağıtılamaz.
DALGAKIRAN KOMPRESOR has the legal rights of this part list and all instructions or parts. Any sampling, sharing or copying are prohibited

4.3 SOĞUTMA SİSTEMİ / COOLING SYSTEM KURUTUCULU / COMPACT

TIDY 10

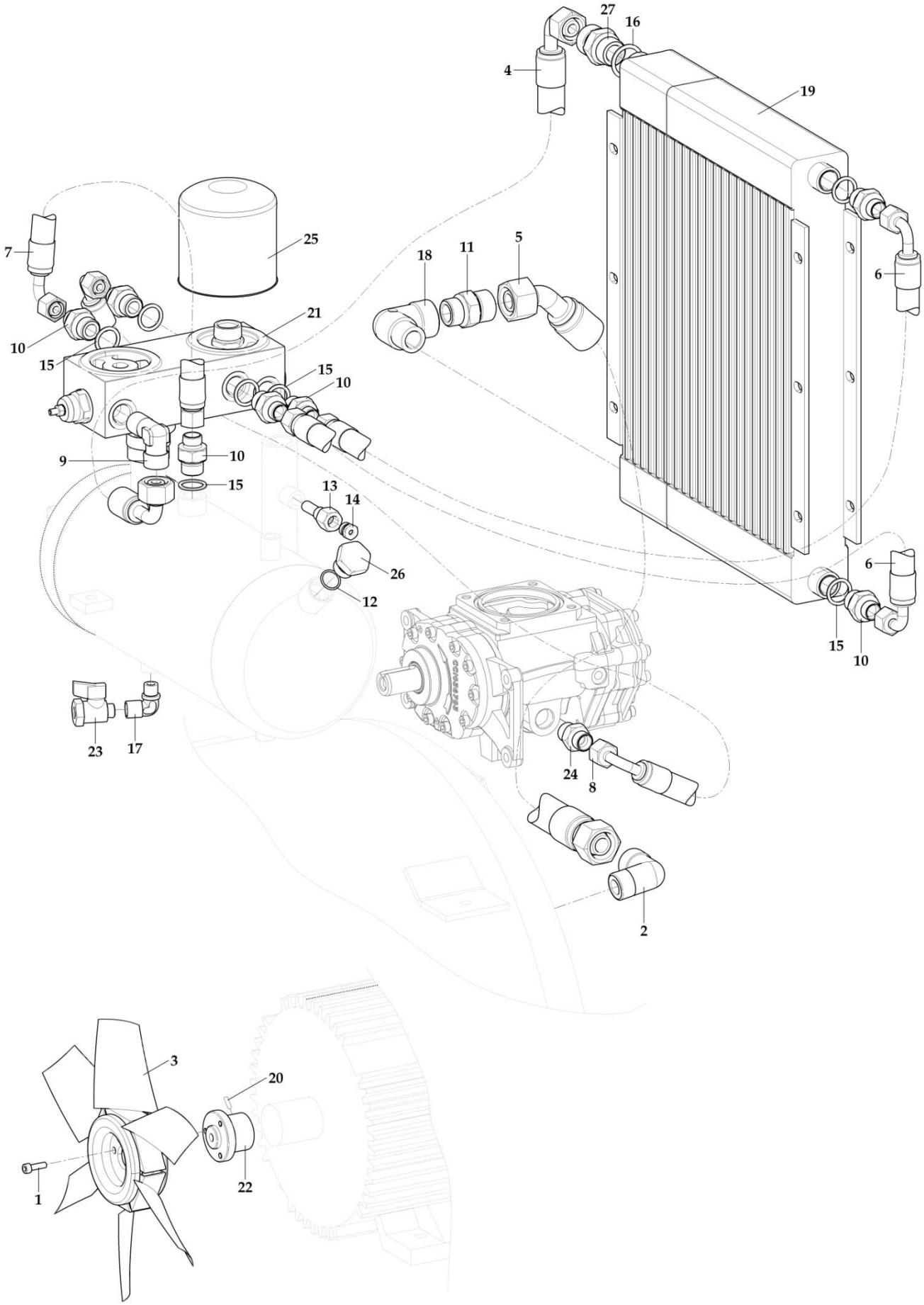

Bu yedek parça listesinin tüm yayın hakları DALGAKIRAN MAKİNA SAN. VE TİC. A.Ş.'ye aittir. Kitabın tamamı veya bir bölümü hiçbir biçimde çoğaltılamaz, değiştirilemez ve dağıtılamaz.
DALGAKIRAN KOMPRESOR has the legal rights of this part list and all instructions or parts. Any sampling, sharing or copying are prohibited

4.3.1 PARÇA LİSTESİ / PART LIST TIDY 10

REF.	KOD CODE	ADET QTY	PARÇA ADI	PART NAME
1	2313123600	3	CİVATA	BOLT
2	1313112400	1	DİRSEK	ELBOW
3	1311113806	1	FAN	FAN
4	1313090011	1	HİDROLİK HORTUM	HOSE
5	1313090009	1	HİDROLİK HORTUM	HOSE
6	1313090001	2	HİDROLİK HORTUM	HOSE
7	1313090000	1	HİDROLİK HORTUM	HOSE
8	1313090002	1	HİDROLİK HORTUM	HOSE
9	1313112300	1	KUYRUKLU DİRSEK	ELBOW
10	0313107703	7	NİPEL	NIPPLE
11	1313107300	1	NİPEL	NIPPLE
12	1313167700	1	O-RING	O-RING
13	1312301602	1	PROB KILIFI	PROBE COVER
14	1312301800	1	PROB SOMUNU	PROBE NUT
15	1313137401	7	PUL	WASHER
16	1313137500	1	PUL	WASHER
17	0313111300	1	DİRSEK	ELBOW
18	1313114001	1	DİRSEK	ELBOW
19	1321110010	1	RADYATOR	RADIATOR
20	2313126000	1	SETUSKUR	BOLT
21	1321112400	1	TERMOSTATİK VALF	THERMOSTATIC VALVE
22	1313140600	1	FAN ADAPTÖRÜ	FAN ADAPTOR
23	0313155200	1	VANA	VALVE
24	1313109900	1	NİPEL	NIPPLE
25	1311123000	1	YAG FİLİTRESİ	OIL FILTER
26	1214229701	1	YAĞ DOLDURMA TAPASI	PLUG
27	1313107200	1	NİPEL	NIPPLE

Bu yedek parça listesinin tüm yayın hakları DALGAKIRAN MAKİNA SAN. VE TİC. A.Ş.'ye aittir. Kitabın tamamı veya bir bölümü hiçbir biçimde çoğaltılamaz, değiştirilemez ve dağıtılamaz.
DALGAKIRAN KOMPRESOR has the legal rights of this part list and all instructions or parts. Any sampling, sharing or copying are prohibited

5. KABİN&DEPO SİSTEMİ / AIR RECEIVER & CANOPY SYSTEM TIDY 10

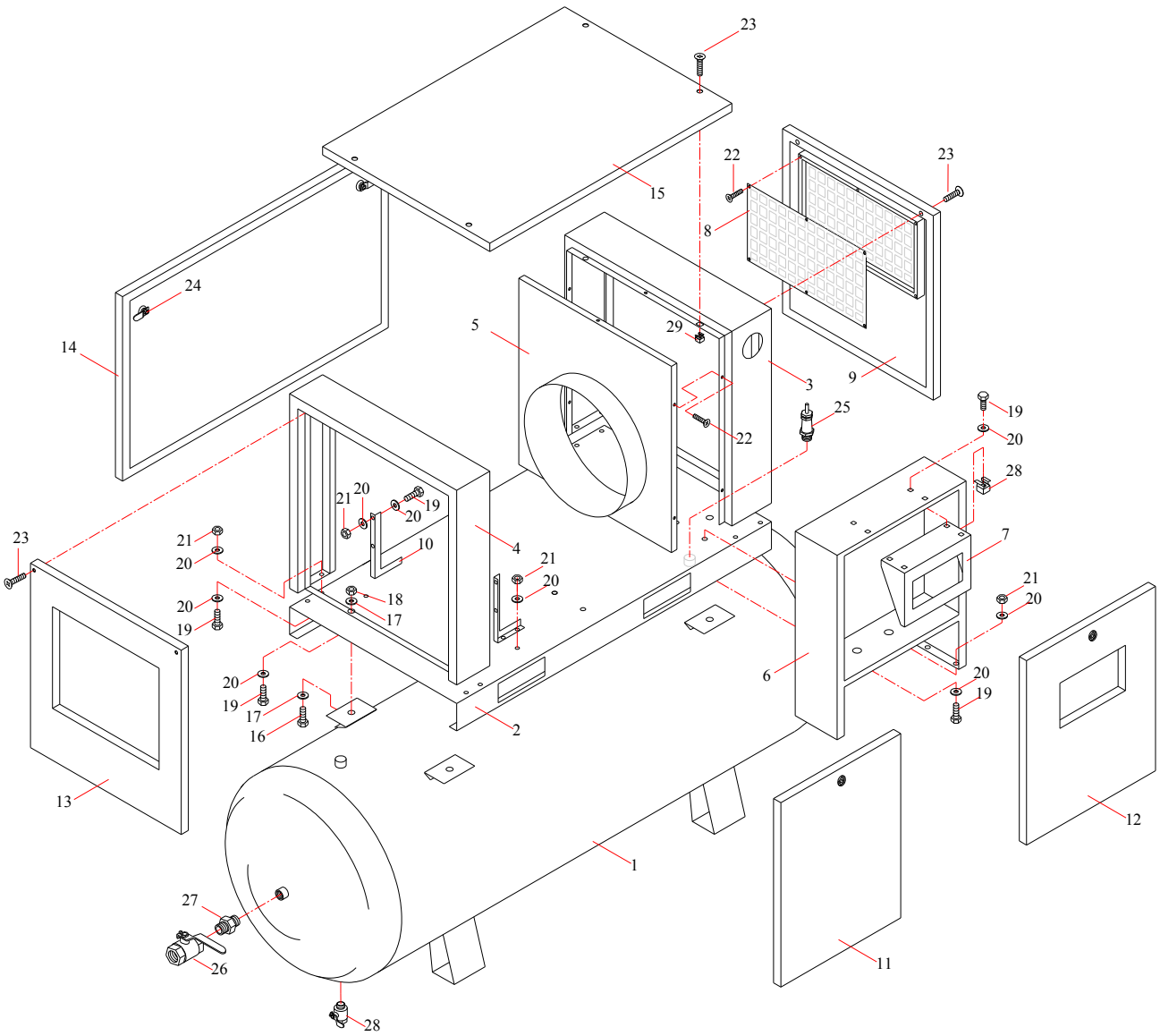

Bu yedek parça listesinin tüm yayın hakları DALGAKIRAN MAKİNA SAN. VE TİC. A.Ş.'ye aittir. Kitabın tamamı veya bir bölümü hiçbir biçimde çoğaltılamaz, değiştirilemez ve dağıtılamaz.
DALGAKIRAN KOMPRESOR has the legal rights of this part list and all instructions or parts. Any sampling, sharing or copying are prohibited

5.1 PARÇA LİSTESİ / PART LIST TIDY 10

REF.	KOD CODE	ADET QTY	PARÇA ADI	PART NAME
1*			HAVA TANKI	AIR RECEIVER
	0200241604	1	7-10 BAR	7-10 BAR
	0200241600	1	13 BAR	13 BAR
2	1314219700	1	TABAN	BOTTOM FRAME
3	1314199701	1	SAĞ DİREK GRUBU	RIGHT POLE GROUP
4	1314199702	1	SOL DİREK GRUBU	LEFT POLE GROUP
5	1214291501	1	FAN DAVLUMBAZI	FAN HOUSING
6	1312241302	1	ELEKTRİK DOLABI	ELECTRICAL CUBICLE
7	1214289711	1	PANEL TAŞIYICI	PLC BOARD
8	1312241706	1	PERFORE KAPAMA SACI	PERFORATED COVER
9	1314199703	1	EMİŞ PERFORESİ	RIGHT SIDE COVER
10			RADYATÖR TAŞIYICI	COOLER SUPPORT
	1314199704	1	SAĞ	RIGHT
	1314199705	1	SOL	LEFT
11	1214289802	1	ÖN SOL KAPAK	FRONT LEFT COVER
12	1312241303	1	ELEKTRİK DOLABI KAPAĞI	ELECTRICAL CUBICLE COVER
13	1314207710	1	RADYATÖR DAMPERİ	COVER COOLER
14	1214289900	1	ARKA SERVİS KAPAĞI	BACK COVER
15	1214289901	1	ÜST SERVİS KAPAĞI	TOP COVER
16*	2313121601	4	CİVATA	BOLT
17*	2313138100	8	PUL	WASHER
18*	0313130500	4	SOMUN	NUT
19	2313120200	24	CİVATA	BOLT
20	0313135200	44	PUL	WASHER
21	0313130300	20	SOMUN	NUT
22	1313124600	10	SAC VİDASI	SCREW
23	0313120500	8	CİVATA	BOLT
24	1314202500	4	KİLİT	LOCK
25*			EMNIYET VALFİ	SAFETY VALVE
	0311140400	1	7 BAR	7 BAR
	0311140500	1	10 BAR	10 BAR
	0311140300	1	13 BAR	13 BAR
26*	0313155100	1	KÜRESEL VANA	VALVE
27*	1313107800	1	NİPEL	NIPPLE
28*	0313155001	1	MİNİ VANA	VALVE
29	1313130400	12	TIRNAKLI SOMUN	NUT

(*) DEPOSUZ MODELLERDE KULLANILMIYOR. (*) THEY ARE NOT USED IN MODEL WITHOUT RECEIVER

Bu yedek parça listesinin tüm yayın hakları DALGAKIRAN MAKİNA SAN. VE TİC. A.Ş.'ye aittir. Kitabın tamamı veya bir bölümü hiçbir biçimde çoğaltılamaz, değiştirilemez ve dağıtılamaz.
DALGAKIRAN KOMPRESOR has the legal rights of this part list and all instructions or parts. Any sampling, sharing or copying are prohibited

5.2 KABİN&DEPO SİSTEMİ/AIR RECEIVER & CANOPY SYSTEM TIDY 10 KURUTCULU / COMPACT

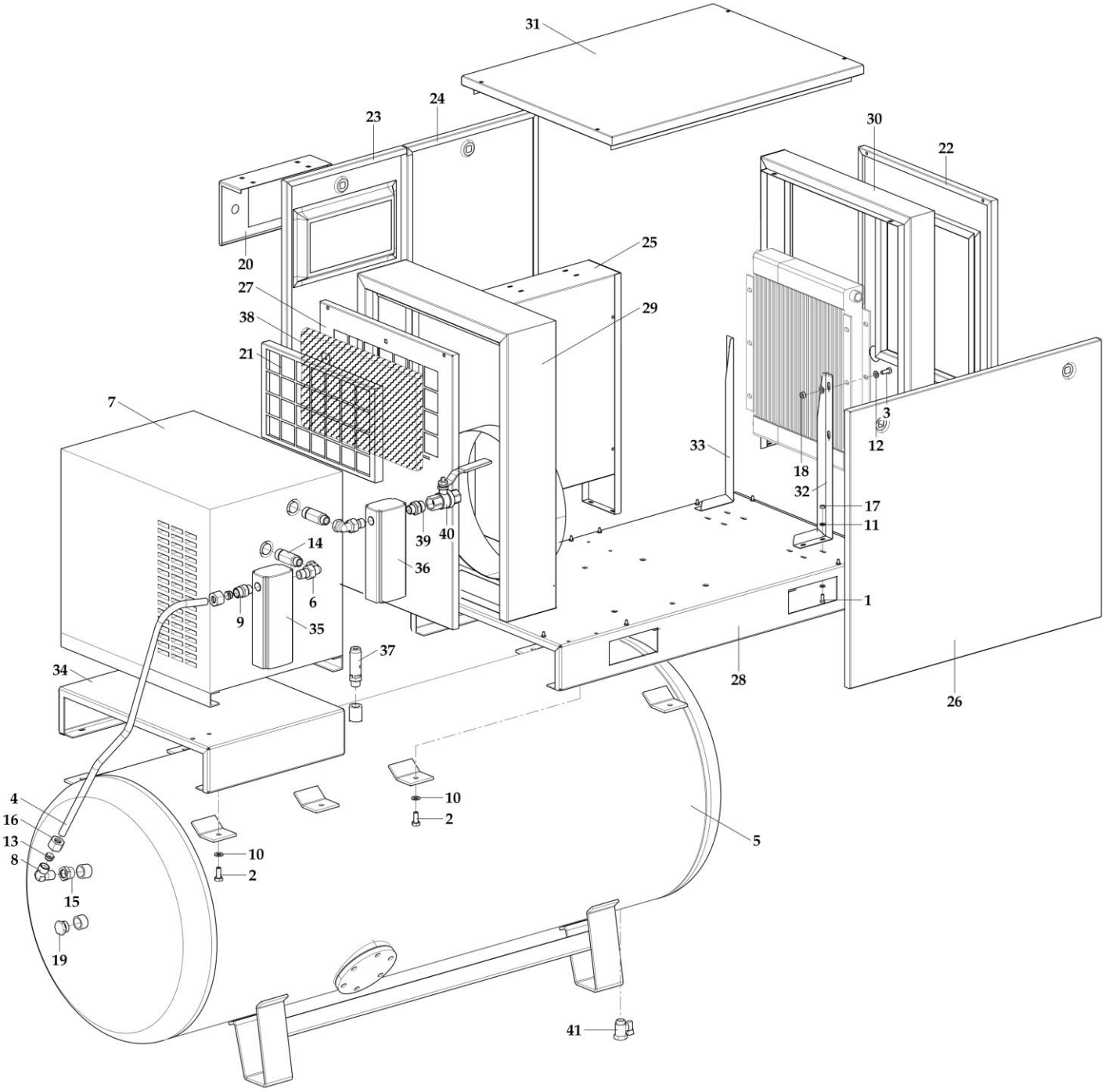

Bu yedek parça listesinin tüm yayın hakları DALGAKIRAN MAKİNA SAN. VE TİC. A.Ş.'ye aittir. Kitabın tamamı veya bir bölümü hiçbir biçimde çoğaltılamaz, değiştirilemez ve dağıtılamaz.
DALGAKIRAN KOMPRESOR has the legal rights of this part list and all instructions or parts. Any sampling, sharing or copying are prohibited

5.2.1 PARÇA LİSTESİ / PART LIST TIDY 10

REF.	KOD CODE	ADET QTY	PARÇA ADI	PART NAME
1	2313120200	4	CİVATA	BOLT
2	2313121601	8	CİVATA	BOLT
3	0313120800	4	CİVATA	BOLT
4	1313104021	1	BORU	PIPE
5			HAVA TANKI	AIR RECEIVER
	0200241605	1	7-10 BAR	7-10 BAR
	0200241601	1	13 BAR	13 BAR
6	0313112600	2	KÖŞE RADYATOR RAKORU	ELBOW
7	3325020400	1	KURUTUCU	COMPRESSED AIR DRYER
8	1313112300	1	KUYRUKLU DİRSEK	ELBOW
9	0313107200	1	NİPEL	NIPPLE
10	2313138100	8	PUL	WASHER
11	0313135200	8	PUL	WASHER
12	0313135300	8	PUL	WASHER
13	2313147600	2	YÜKSÜK	THIMBLE
14	0313109200	2	KURUTUCU NİPELİ	NIPPLE
15	1313110800	1	REDÜKSIYON	ADAPTOR
16	2313130000	2	SOMUN	NUT
17	0313130300	4	SOMUN	NUT
18	0313130400	4	SOMUN	NUT
19	1214229703	1	TAPA	PLUG
20	1214289711	1	PANEL TAŞIYICI	PLC BOARD
21	1312241706	1	PERFORE OTURMA SACI	RIGHT COVER
22	1314207710	1	RADYATÖR DAMPERİ	COVER COOLER
23	1312241303	1	ELEKTRİK DOLAP KAPAĞI	ELECTRICAL CUBICLE COVER
24	1214289802	1	ELEK.DOLAP YAN KAPAĞI	ELECTRICAL CUBICLE SIDE COVER
25	1312241302	1	ELEKTRİK DOLABI	ELECTRICAL CUBICLE
26	1214289900	1	ARKA KAPAK	BACK COVER
27	1314199703	1	PERFORE KAPAK	PERFORATED COVER
28	1314219700	1	TABAN	BOTTOM FRAME
29	1314199701	1	SAĞ DİREK	RIGHT POLE
30	1314199702	1	SOL DİREK	LEFT POLE
31	1214289901	1	ÜST KAPAK	TOP COVER
32	1314199704	1	RADYATÖR TAŞIYICI SAĞ	RADIATOR SUPPORT (RIGHT)
33	1314199705	1	RADYATÖR TAŞIYICI SOL	RADIATOR SUPPORT (LEFT)
34	1314207712	1	KURUTUCU SEHPASI	COMPRESSED AIR DRYER FRAME
35	5315120100	1	FİLTRE	COMPRESSED AIR FILTER
36	5315120101	1	FİLTRE	COMPRESSED AIR FILTER
37			EMNİYET VENTİLİ	SAFETY VALVE
	0311140400	1	7 BAR	7 BAR
	0311140500	1	10 BAR	10 BAR
	0311140300	1	13 BAR	13 BAR
38	0311122000	1	PANEL FİLTRE	PANEL FILTER
39	0313107900	1	NİPEL	NIPPLE
40	0313155100	1	VANA	VALVE
41	0313155001	1	VANA	VALVE

Bu yedek parça listesinin tüm yayın hakları DALGAKIRAN MAKİNA SAN. VE TİC. A.Ş.'ye aittir. Kitabın tamamı veya bir bölümü hiçbir biçimde çoğaltılamaz, değiştirilemez ve dağıtılamaz.
DALGAKIRAN KOMPRESOR has the legal rights of this part list and all instructions or parts. Any sampling, sharing or copying are prohibited